УТВЕРЖДАЮ:
Главный инженер АО «МЭЗ «Уралэлектро»
Ю.А. Пурдяев
12.05.21.

# Техническое задание

на выполнение работ по

***Аварийному ремонту кирпичной кладки наружных стен здания отжигового корпуса (цеха литья под давлением №17) на 2021 год.***

1. **Наименование и адрес Заказчика**

   Акционерное общество «Медногорский электротехнический завод «Уралэлектро»

   Юридический и почтовый адрес: 462275, Оренбургская обл., г. Медногорск, ул. Моторная, 1а

2. **Место проведения работ**

   Оренбургская область, город Медногорск, ул. Моторная, 1а, строение №25, здание отжигового корпуса

3. **Общие сведения о выполняемой работе**

   Здание отжигового корпуса 1-2 этажное со светоаэрационным фонарем посередине корпуса. Основными несущими элементами здания являются железобетонные колонны с перекрытием из железобетонных ребристых плит по металлическим фермам перекрытия. Наружные стены выполнены из белого силикатного и красного глиняного кирпича толщиной 380мм.

   Ремонт стен заключается в демонтаже разрушенного кирпича кладки наружных стен и устройстве новой кладки из нового красного глиняного одинарного кирпича.

4. **Срок выполнения работ**

   Срок начала работ – с момента заключения договора

   Срок окончания работ – 30 календарных дней с момента начала работ.

   Датой окончания работ считается дата подписания обеими сторонами Акта выполненных работ.

5. **Порядок оплаты выполненных работ**

   Оплата производится только за фактически выполненные и сданные Подрядчиком работы на объекте. Оплата промежуточных работ по незавершенному Объекту не производится. Оплата выполненных работ производится в течение 10 банковских дней после предоставления Подрядчиком Заказчику комплекта отчетной документации по Объекту. Возможна выплата авансового платежа (не более 30%) при условии обоснования его необходимости.

6. **Условия выполнения работ**

   В полном соответствии с условиями договора и требованиями настоящего технического задания. Выполнение работ не должно препятствовать или создавать неудобства в работе предприятия или представлять угрозу для сотрудников. Обязательное соблюдение правил действующего внутреннего распорядка, контрольно-пропускного режима, внутренних положений и инструкций предприятия. Запрещается привлечение иностранной рабочей силы для выполнения работ. Подрядчик на момент начала работ должен представить Заказчику список сотрудников, привлекаемых к выполнению работ на данном объекте, с указанием фамилии, имени и отчества, паспортных данных и список автотранспорта с указанием государственного номера, фамилии, имени и отчества и паспортных данных водителей.

7. **Требования к подрядной организации**

   Подрядная организация должна отвечать следующим требованиям

   - иметь членство СРО
   - иметь кадровый ресурс, способный квалифицированно выполнить работы
   - иметь достаточный материально-технический ресурс для выполнения работ

- иметь положительную репутацию и не состоять в реестре недобросовестных поставщиков

8. **Требования к строительным материалам и изделиям**
   - при производстве работ необходимо применять современные строительные, отделочные материалы и другие установочные изделия российского и иностранного производства, позволяющие улучшить эксплуатационные свойства объекта в целом. Используемые материалы, оборудование должны соответствовать ГОСТам, СанПиНам и ТУ, обеспечены техническими паспортами, сертификатами и другими документами в соответствии с требованиями действующего законодательства, удостоверяющими их качество.
   - гигиенические сертификаты (для отечественных материалов, оборудования) должны содержать нормативную или техническую документацию на оборудование и материалы (технические условия, технологические инструкции, др.); краткое описание способа и области применения оборудования, материалов; протоколы испытаний оборудования, материалов; другие документы, подтверждающие безопасность оборудования, материалов.
   - для импортных материалов, оборудования должны быть документы фирмы-изготовителя, подтверждающие качество материалов, оборудования; сертификаты безопасности страны-изготовителя, выданные уполномоченными на то органами, или сертификат (подтверждение) фирмы-производителя, другие материалы, полученные в стране- изготовителе и подтверждающие безопасность материалов и оборудования, применяемых подрядчиком в строительстве; протоколы испытаний; технические условия изготовления материалов (оборудования) с указанием условий применения (использования) или другие нормативные и технические документы о составе и условиях применения. Документы должны быть представлены на русском языке и надлежащим образом заверены. Подрядчик несет ответственность за соответствие используемых материалов государственным стандартам и техническим условиям, за достоверность сведений о стране происхождения, за сохранность всех поставленных для реализации контракта материалов и оборудования до сдачи готового объекта в эксплуатацию. Подрядчик обязан представить Заказчику данные о выбранных им материалах и оборудовании, получить его одобрение на их применение и использование. В случае, если Заказчик отклонил использование материалов или оборудования из-за их несоответствия стандартам качества или ранее одобренным образцам, Подрядчик обязан за свой счет и своими силами произвести их замену. При применении материалов не соответствующих указанным нормам и требованиям Заказчик оставляет за собой право предъявить претензии к Подрядчику с наложением штрафных санкций при исполнении контракта.
   - подрядчик обязан представить Заказчику данные о выбранных им материалах и оборудовании (включая соответствующие паспорта, сертификаты соответствия нормам РФ, сертификаты соответствия экологическим нормам), получить его одобрение на их применение и использование.
   - весь необходимый для производства работ строительный материал Подрядчик приобретает самостоятельно за свой счет, если другое не будет оговорено договором.
   - Строительный материал на территорию Заказчика Подрядчик завозит по накладным на отпуск материала на сторону по форме №М-15 с обязательным контролем со стороны Заказчика за качеством и количеством завозимого материала и оборудования

9. **Общие требования к выполнению работ**
   - Организация ремонтно-строительных работ должна обеспечивать целенаправленность всех организационных, технических и технологических решений на достижение конечного результата - ввода в действие объекта с необходимым качеством и в установленные сроки.

- Подрядчик должен обеспечивать объект всеми видами материально-технических ресурсов в строгом соответствии с технологической последовательностью производства ремонтно-строительных работ в сроки, установленные календарными планами и графиками выполнения работ.
- При организации и проведении ремонтно-строительных работ должны выполняться требования государственных стандартов, строительных норм и правил, санитарных правил и норм, межотраслевых и отраслевых (по принадлежности) нормативных правовых актов.
- Подрядчик, привлекая для производства работ субподрядные организации, обязан обеспечить совместно с субподрядчиками разработку и выполнение плана мероприятий, обеспечивающих безопасные условия работы.
- Производство работ предусматривает выполнение Подрядчиком ремонтно-строительных работ в полном соответствии с настоящим техническим заданием.
- Подрядчик, в период исполнения договора обеспечивает высокое качество работ за счет умения и навыков, связанных с производством работ, привлечением компетентного технического персонала с необходимыми допусками и разрешениями на производство работ, а также использование инструментов, производственной базы, отвечающих предложенным технологиям выполнения указанных видов работ, предоставление сертификатов и других документов, соблюдение гарантий по качеству исполнения работ.
- Подрядчик должен выполнять требования, предъявляемые заказчиком при осуществлении контроля за ходом выполнения и качества работ.
- Подрядчик должен обеспечить привлечение квалифицированного, с опытом работы инженерно-технического персонала и обученных и аттестованных рабочих требуемых специальностей для производства работ, прошедших медицинский осмотр в соответствии с действующим законодательством.
- Интенсивность выполнения работ – продолжительность рабочего дня – не менее 8 часов, при 5-ти дневной рабочей неделе. Увеличение продолжительности рабочего дня и недели по согласованию с Заказчиком.
- Подрядчик должен обеспечить на объекте наличие достаточного количества инженерного состава, технического персонала и рабочих требуемых специальностей.
- Подрядчик обязан обеспечить содержание и уборку строительной площадки и прилегающей непосредственно к ней территории.
- При осуществлении строительства и связанных с ним работ Подрядчик обязан соблюдать требования закона и иных правовых актов об охране окружающей среды. Подрядчик несёт ответственность за нарушение указанных требований. В процессе выполнения ремонтных работ предусмотреть мероприятия исключающие загрязнение прилегающей территории строительными отходами. Предусмотреть меры по предотвращению пылеобразования.
- Подрядчик должен в 2х-дневный срок со дня подписания акта выполненных работ вывезти за пределы строительной площадки, принадлежащие ему строительные машины, оборудование, инвентарь, инструменты, временные сооружения и другое имущество, и строительный мусор.

**10. Требования к качеству работ**

- Технология и методы производства работ должны соответствовать техническому заданию, стандартам, строительным нормам и правилам и иным действующим на территории РФ нормативно-правовым актам.
- Руководство ремонтными работами должно быть поручено инженерно- техническому работнику, аттестованному по правилам техники безопасности.
- Требуемое качество и надежность зданий и сооружений должны обеспечиваться подрядными организациями путем осуществления комплекса технических,

экономических и организационных мер эффективного контроля на всех стадиях выполнения работ.

- Контроль качества строительно-монтажных работ со стороны подрядной организации должен осуществляться специалистами или специальными службами, входящими в состав строительных организаций или привлекаемыми со стороны и оснащенными техническими средствами, обеспечивающими необходимую достоверность и полноту контроля.
- Производственный контроль качества строительно-монтажных работ должен включать входной контроль рабочей документации, конструкций, изделий, материалов и оборудования, операционный контроль отдельных строительных процессов или производственных операций и приемочный контроль строительно-монтажных работ.
- Подрядчик обязан безвозмездно устранить по требованию Заказчика все выявленные недостатки, если в процессе выполнения работ Подрядчик допустил отступление от условий договора, ухудшившее качество работ, в согласованные сроки. При возникновении аварийной ситуации по вине Подрядчика, восстановительные и ремонтные работы осуществляются силами и за счет денежных средств Подрядчика.
- Для проверки соответствия качества выполненных работ требованиям, установленным Контрактом, Заказчик вправе привлекать независимых экспертов.

**11. Требования к безопасности выполнения работ и безопасности результатов работ**.

- Вся полнота ответственности при выполнении работ на объекте за соблюдением норм и правил по технике безопасности и пожарной безопасности возлагается на Подрядчика. Организация и выполнение работ должны осуществляться с соблюдением законодательства Российской Федерации об охране труда, а также иных нормативных правовых: строительные нормы и правила, своды правил по проектированию и строительству; межотраслевые и отраслевые правила и типовые инструкции по охране труда, утвержденные в установленном порядке федеральными органами исполнительной власти; государственные стандарты системы стандартов безопасности труда, утвержденные Госстандартом России или Госстроем России; правила безопасности, правила устройства и безопасной эксплуатации, инструкции по безопасности; государственные санитарно-эпидемиологические правила и нормативы, гигиенические нормативы, санитарные правила и нормы, утвержденные Минздравом России. При производстве строительно-монтажных работ строго соблюдать ППБ-01-03 «Правила пожарной безопасности в Российской Федерации». Ответственность за пожарную безопасность на объекте, своевременное выполнение противопожарных мероприятий, обеспечение средствами пожаротушения несет персонально руководитель подрядной организации или лицо его заменяющее. Организация строительной площадки должна обеспечивать безопасность труда работающих на всех этапах производства работ. Перед началом производства работ необходимо провести инструктаж о методах работ, последовательности их выполнения, необходимых средствах индивидуальной защиты. Безопасность выполняемых работ – согласно Федеральному закону от РФ от 30.12.2001 N 197-ФЗ; Федеральному закону от 21.12.1994 г. №69-ФЗ «О пожарной безопасности».
- Мероприятия по охране труда - охрана труда рабочих должна обеспечиваться выдачей необходимых средств индивидуальной защиты (каски, специальная одежда, обувь и др.), выполнением мероприятий по коллективной защите работающих (ограждения, освещение, защитные и предохранительные устройства), наличием санитарно-бытовых помещений и устройств в соответствии с действующими нормами. Организация строительной площадки, для ведения на ней работ, должна обеспечивать безопасность труда работающих на всех этапах выполнения строительно-монтажных работ. Рабочие места в вечернее время должны быть освещены по установленным нормам.
- Мероприятия по предотвращению аварийных ситуаций - при производстве работ должны использоваться оборудование, машины и механизмы, предназначенные для

конкретных условий или допущенные к применению органами государственного надзора.

**12. Требования гарантии качества выполненных работ.**

- Подрядчик гарантирует качество результата выполненных работ в течение 36 (тридцати шести) месяцев с момента принятия Заказчиком работ в полном объеме.
- Если в течение Гарантийного срока обнаружатся дефекты в выполненных работах, допущенные по вине Подрядчика, то Подрядчик обязан устранить их за свой счет в согласованные с Заказчиком сроки.
- Под дефектом понимается любое отклонение результата выполненных работ от установленных строительных норм и правил, а также технических регламентов. Дефекты могут определяться как визуальным осмотром с проведением замеров на месте, так и с использованием данных лабораторных исследований.
- Указанные гарантии не распространяются на случаи преднамеренного повреждения результата выполненных работ со стороны Заказчика и третьих лиц, случаи действия обстоятельств непреодолимой силы, а также на случаи нарушения правил эксплуатации Объекта Заказчиком или третьими лицами.
- Гарантия качества Подрядчиком предоставляется как на объект в целом, так и на отдельные его части. Гарантия качества предоставляется:
  - на любые дефекты и недостатки, возникшие по причине недоброкачественного выполнения работ
  - применение недоброкачественных материалов или неправильности его монтажа
  - плохую конструкцию отдельного оборудования.

**13. Состав и содержание работ**

1. Подготовительные работы
   - сборка строительных лесов
   - разборка поврежденной кладки наружной стены вручную
   - сбор и вывоз строительного мусора
2. Ремонтные работы
   - заделка кирпичом подготовленных участков кирпичной кладки наружной стены с перевязкой новой кладки со старой.

**14. Ведомость объемов работ.**

| № п/п | Наименование работ | Единица измерения | Количество |
|---|---|---|---|
| 1 | Ремонт лицевой поверхности наружных кирпичных стен при глубине заделки в 1/2 кирпича площадью в одном месте более 1 м2 | м2 | 64,0 |
| 2 | Ремонт кирпичной кладки стен отдельными местами | м3 | 1,9 |
| 3 | Ремонт внутренней поверхности кирпичных стен при глубине заделки в 1 кирпич площадью в одном месте более 1 м2 | м2 | 9,0 |
| 4 | Установка и разборка наружных инвентарных лесов высотой до 16 м трубчатых для кладки облицовки | м2 | 240,0 |
| 5 | Установка и разборка внутренних трубчатых инвентарных лесов | м2 | 10,8 |
| 6 | Сбор и вывоз строительного мусора | т | 30,0 |

**15. Графическая часть**

Лист 6 – план-схема ремонта кирпичной кладки наружных стен

К.В. Невенчанный

План – схема аварийного ремонта кирпичной кладки наружных стен здания цеха литья под давлением №17–2021 год

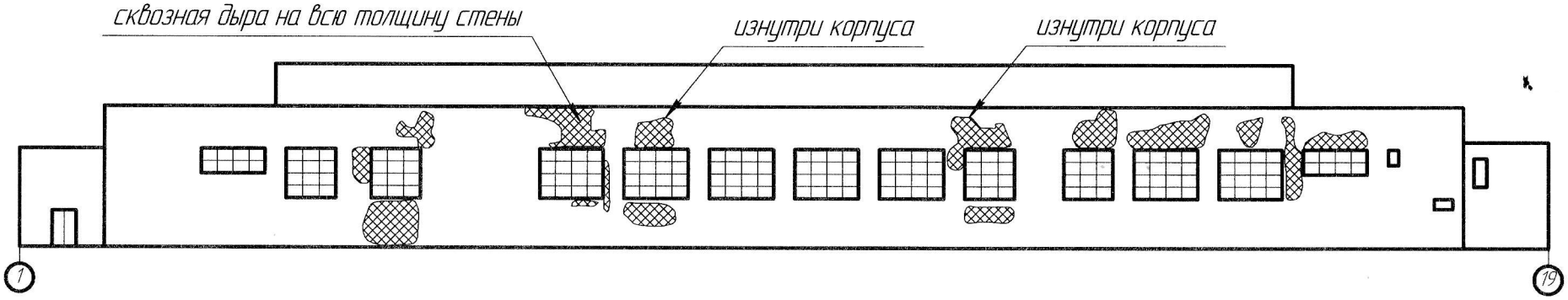


– аварийные участки стены, требующие ремонта

Толщина наружной стены – 380 мм.
Площадь ремонтируемой кирпичной кладки стены – 78,0 кв.м.

План здания

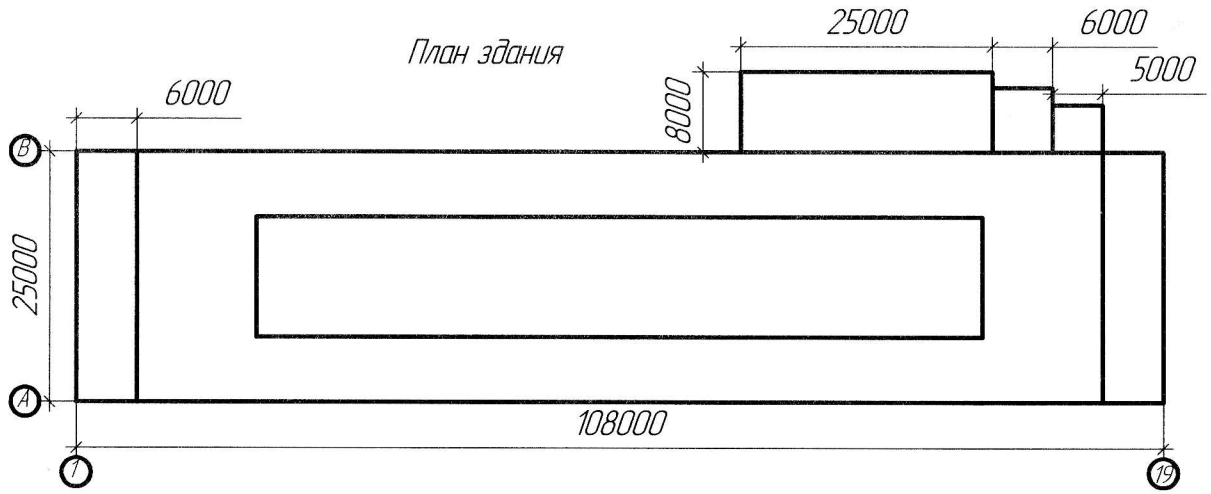


Лист 6